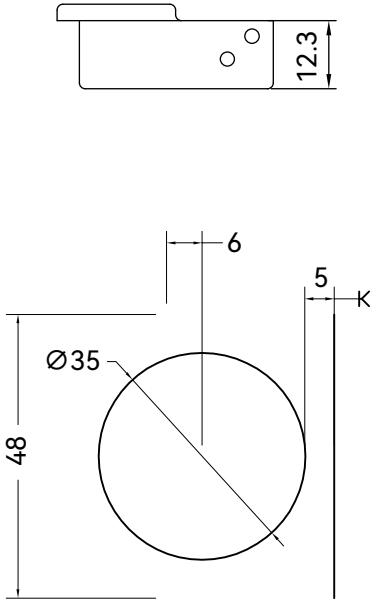

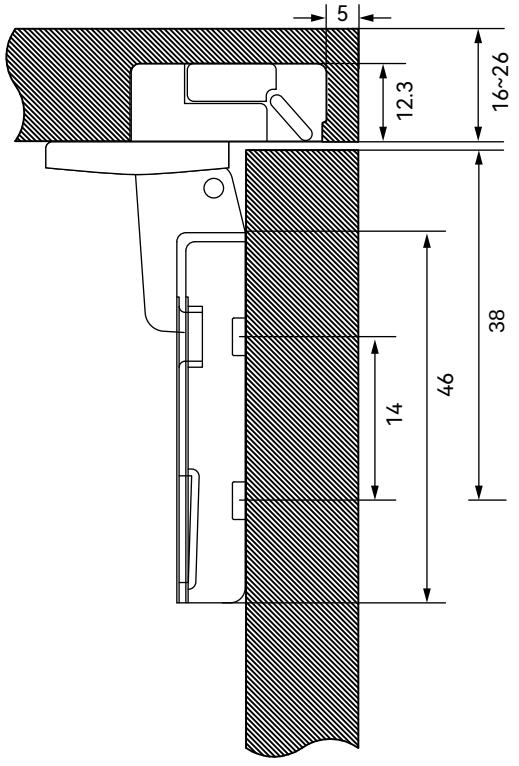

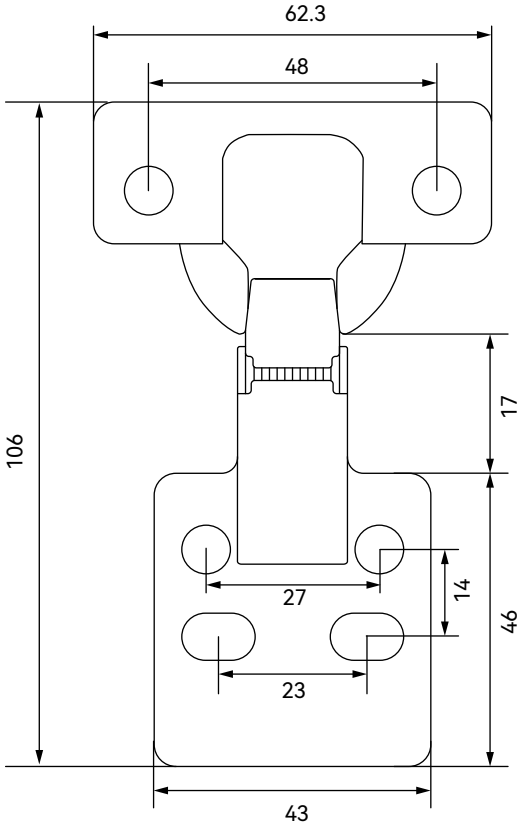

H=15+K-D

D \ K / H	3	4	5	6	7
H=0	18	19	20	21	22
H=2	16	17	18	19	20

技术要求:

1:关门角度87°-89°,开门角度98° ±3° 。
2:盖位：K=5mm H=0 盖位20 $^{+0.5}_{0}$mm。
3:铰链门身左右调校 ±3mm。
4:铰链深度调校 ±3mm。
5:铰链上下调校 ±2mm。
6:16-26mm门板厚度。
7:铰链关合缓冲时间4s-6s。
8:闭合力：2.0±0.1kgf。

设 计			直臂安装图		
绘 图					
审 核					
批 准			比 例	单 位	3角法
共 页	第 页		1:1	MM	

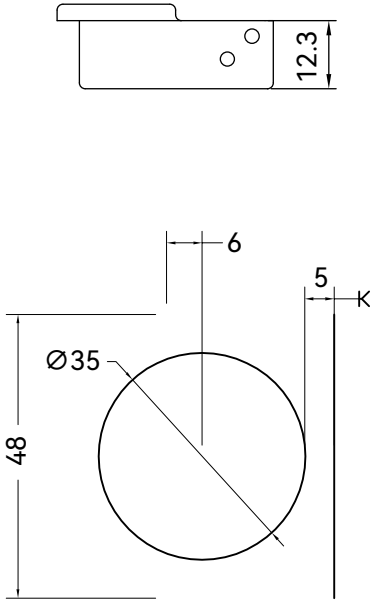

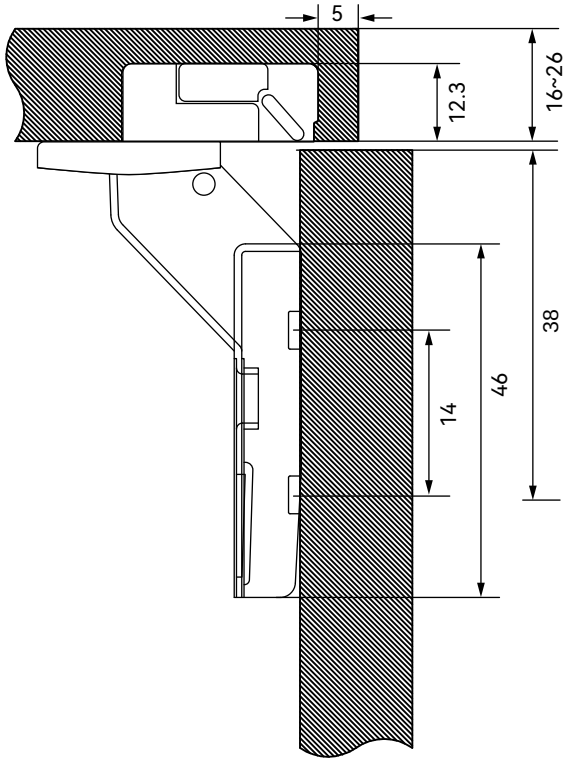

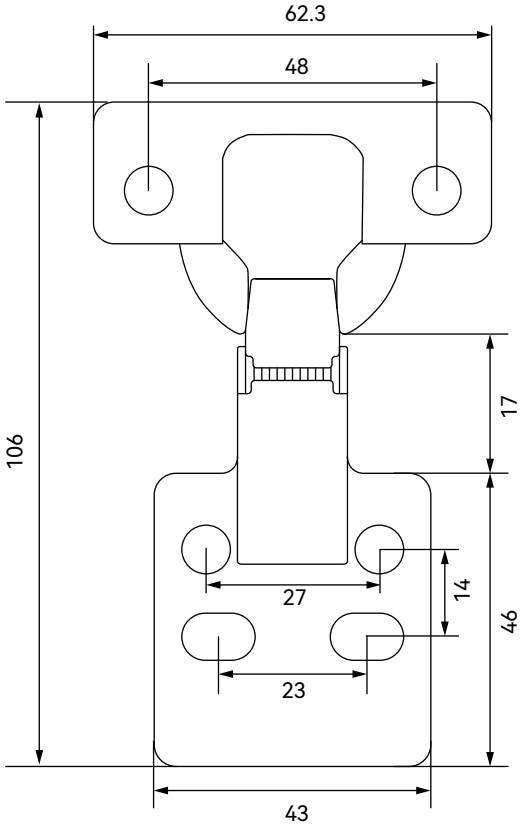

H=15+K-D

D \ K / H	3	4	5	6	7
H=0	9	10	11	12	13
H=2	7	8	9	10	11

技术要求:

1:关门角度87°-89°,开门角度95° ±2° 。
2:盖位：K=5mm H=0 盖位11 $^{+0.5}_{0}$mm。
3:铰链门身左右调校 ±4mm。
4:铰链深度调校 ±3mm。
5:铰链上下调校 ±2mm。
6:16-26mm门板厚度。
7:铰链关合缓冲时间4s-6s。
8:闭合力：2.0±0.1kgf。

设 计			中弯安装图		
绘 图					
审 核					
批 准					
共 页	第 页		比 例 1:1	单 位 MM	3角法

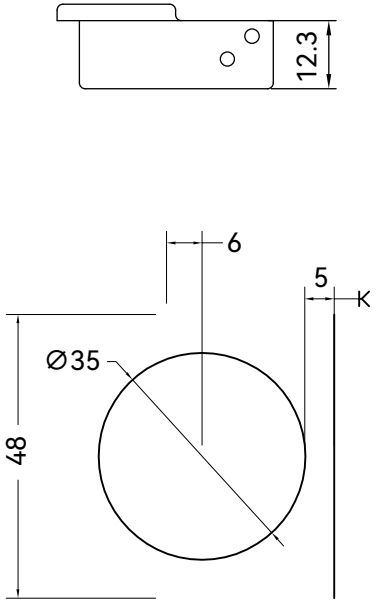

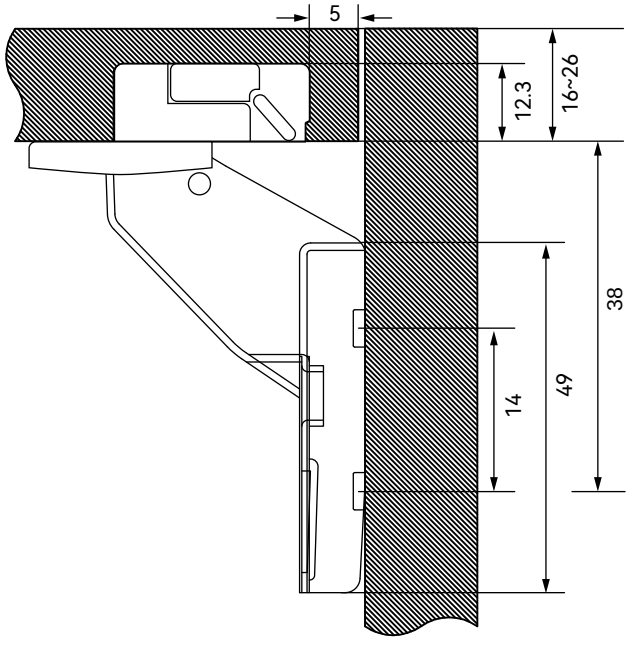

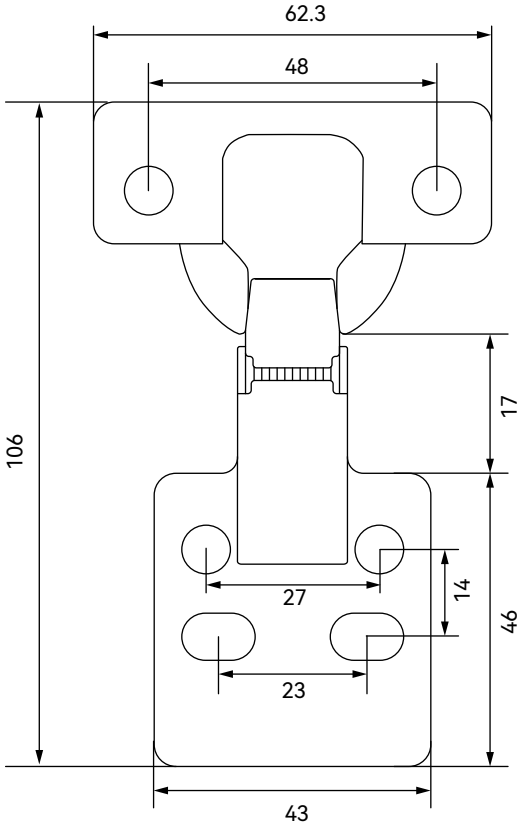

H=15+K-D

D \ K / H	3	4	5	6	7
H=0	1	0	-1	-2	-3
H=2	3	2	1	0	-1

技术要求:

1:关门角度87°-89°,开门角度95° ±2° 。
2:盖位：K=5mm H=0 盖位 $0^{+1.0}_{0}$mm。
3:铰链门身左右调校 ±4mm。
4:铰链深度调校 ±3mm。
5:铰链上下调校 ±2mm。
6:16-26mm门板厚度。
7:铰链关合缓冲时间4s-6s。
8:闭合力：2.0±0.1kgf。

设 计			大弯安装图		
绘 图					
审 核					
批 准			比 例 1:1	单 位 MM	3角法
共 页	第 页				
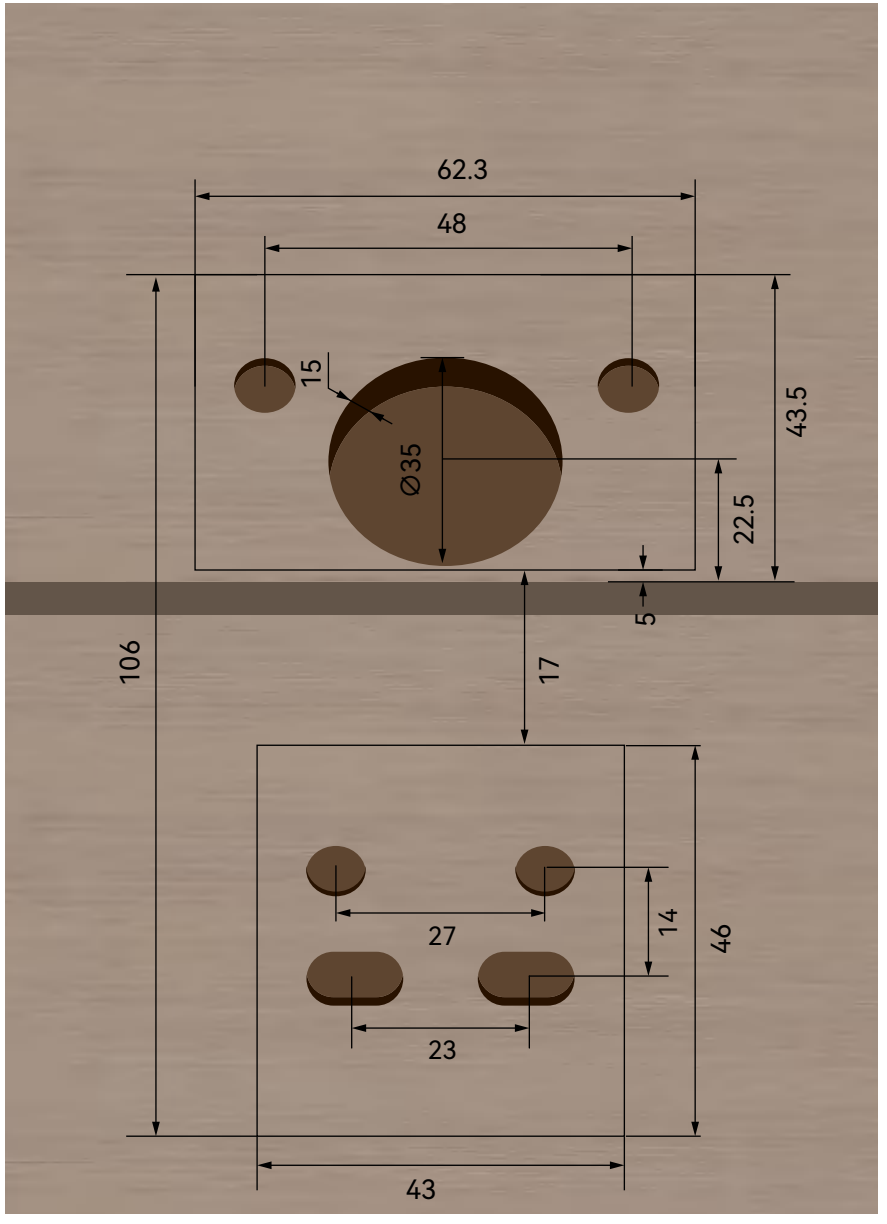
安装示意图